Konstruktionen

Die Konstruktion ist in unserem Haus ein wichtiger Bereich mit vielen Möglichkeiten zur individuellen Erstellung von 3D und 2D Konstruktionen. Wir arbeiten in unserer Konstruktion eng mit unseren Kunden zusammen, um deren Anforderungen gerecht zu werden.

Unser Konstruktionsspektrum ist die Erstellung von Prüflehren, Schweißvorrichtungen, Montagevorrichtungen, Bohrvorrichtungen, Stanzwerkzeugen, Gusswerkzeugen bis hin zur individuellen Lösung für unsere Kunden. Durch unser CAD-System SolidWorks haben wir die Möglichkeit, die gängigsten 3D-Formate (Step, iges, sat, u.a.) und 2D-Formate (DXF, DWG, u.a.) aus- und einzulesen.

Im Anschluss an die Konstruktion können wir aus diesen Daten über die CAM Ableitung Fräsprogramme für unsere Maschinen (Drehen und Fräsen) erstellen. Unsere palettierte 5-Achs Fräsmaschine wird nur mit simulierten CAM-Programmen betrieben. Ebenfalls ziehen wir bei komplexen Bauteilen die Simulationsdaten zur Kalkulation heran.

Konstruktionsbüro

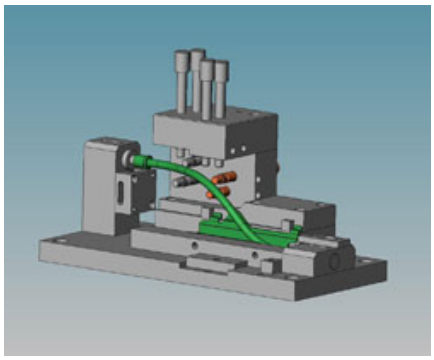

Prüflehre für die Autoindustrie