Komplettlösungen

Komplettlösungen aus einer Hand von der Konstruktion, über die Fertigung, sowie die Montage bis hin zum fertigen Produkt mit Meßprotokollen, Bedienungsanleitung und/oder Konformitätserklärung.

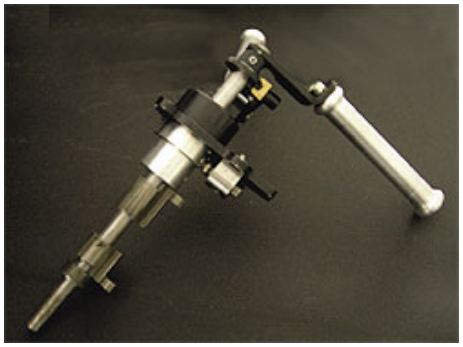

Ölflussmodell

Zur praktischen überprüfung der Schmierung in einem Kraftfahrzeuggetriebe stellten wir eine komplett funktionsfähige Schaltung einschließlich Montage her.

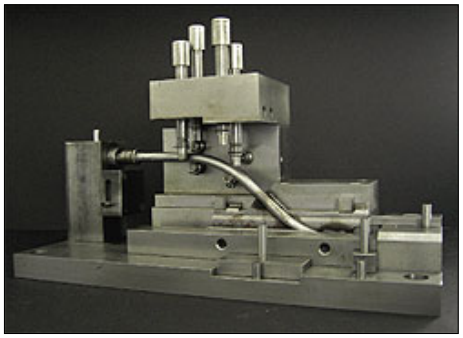

Lehrenbau

Für Großserienhersteller der Automobilindustrie konstruieren und fertigen wir Prüflehren. Diese Lehren werden aufgrund eines für das Bauteil bestimmten Pflichtenheftes konstruiert, gefertigt und montiert. Anschließend erfolgt eine exakte überprüfung in einem externen Messlabor.

Aluminium-Druckguss Formeinsatz

Formeinsätze stellen wir nach 3D-Datensätzen komplett her. Diese Einsätze werden über unser CAD-CAM System programmiert und vorgefräst. Im gehärteten Zustand werden diese fertig gefräst und poliert.

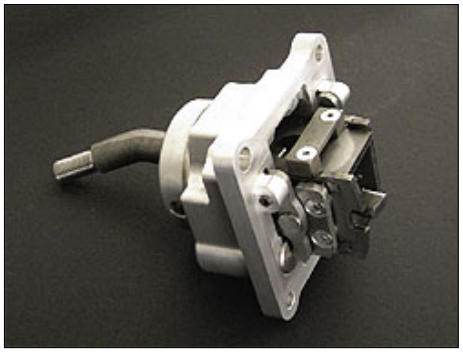

Erstmuster bis zur Null-Serie

Die Entwicklungsarbeiten unseres Kunden an dieser Schaltbetätigung wurden durch unsere flexible Fertigung unterstützt. Wir fertigen und montieren die komplette Null-Serie bis hin zur Freigabe.

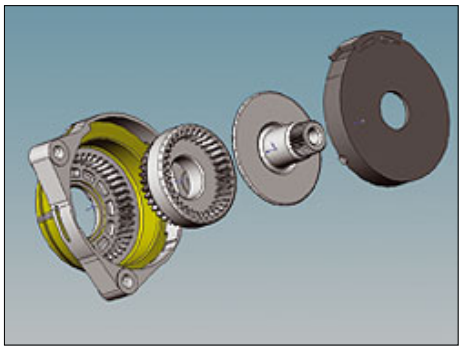

Versuchsmuster

Vorstufe für sehr diffizile Kunststoffspritzgussteile. Um erste Dauertests an einem solchen Getriebe durchzuführen, frästen wir in enger Zusammenarbeit mit dem Kunden Versuchsmuster aus einem vollen Kunststoffblock einschl. der Verzahnung.